ООО «АКИБА»

Производитель современного детского игрового и спортивного оборудования

Akiba equipment

ПАСПОРТ

Игровой комплекс ТРИТОН со спорт-ядром КС

для детей в возрасте от 5 до 12 лет

Владивосток 2020

1 Основные сведения об оборудовании

1.1 Наименование: **Игровой комплекс ТРИТОН со спорт-ядром КС**
1.2 Изготовитель: ООО «АКИБА» (далее «Изготовитель»)
Адрес: Россия, г. Владивосток, ул. Иртышская 23
1.3 Заводской номер: **249-20-2/1**
1.4 Дата выпуска: **30.03.2020г.**
1.5 Масса пользователя: не более 50 кг
1.6 Рост пользователя: не более 150 см
1.7 Срок службы: 5 лет

2 Свидетельство о приемке

Игровой комплекс ТРИТОН со спорт-ядром КС, заводской номер **249-20-2/1** соответствует ТУ 36.63.10-003-14485053–2020 и признан годным к эксплуатации

Дата выпуска: 30.03.2020г.

МЕНЕДЖЕР
БЕЛИЧЕНКО Е.В.
ПР. 2212-16/1 22.12.1

подпись *Ф.И.О.*

М.П.

3 Свидетельство об упаковке

Наименование изделия, обозначение: **Игровой комплекс ТРИТОН со спорт-ядром КС**
Заводской номер: **249-20-2/1**
Наименование предприятия, проводившего упаковку согласно требованиям нормативных документов:
упаковано ООО «АКИБА Россия, г. Владивосток, ул. Иртышская 23»

Дата упаковки: 30.03.2020г.

МЕНЕДЖЕР
БЕЛИЧЕНКО Е.В.
ПР. 2212-16/1 22.12.1

подпись *Ф.И.О.*

М.П.

Утилизация упаковки осуществляется в соответствие с требованием действующего законодательством РФ или законодательством страны нахождения эксплуататора оборудования.

4 Основные технические данные

Габаритные размеры, мм:

длина	5108
ширина	4690
высота	2928

5 Комплектность оборудования

Места в упаковке	№ в инструкции	Наименование	Изображение	Кол-во
1	1	Брус 2300 Б-1-1	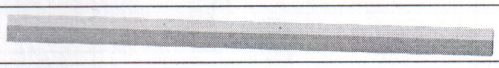	1
	2	Брус 2300 Б-1-2		1
	3	Брус 2300 Б-1-3		1
	4	Брус 2300 Б-1-4		1
2	5	Брус 2200 Б-2-1		1
	6	Брус 2200 Б-2-2		1
	7	Брус 2200 Б-2-3		1
	8	Брус 2200 Б-2-4	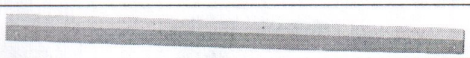	1
3	9	Брус 2300 КС-1		2
	10	Брус 2300 КС-2		1
	11	Брус 2300 КС-3		1
4	12	Скат 1,0м Деталь закладная 655 (2шт)	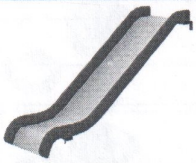	1
5,6	13	Лестница 1,0м	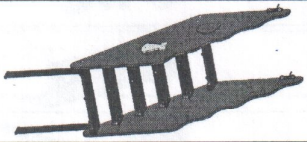	1
7	14	Переход разноуровневый	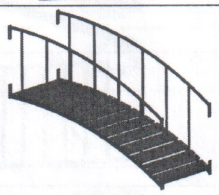	1
8	15	Пол 600х600		2
	16	Перекладина ограничитель	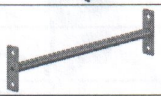	1
9	17	Леер щит	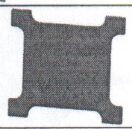	4
	18	Леер крест		1
10	19	Преграда для перелазания	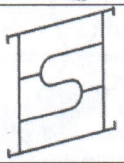	1
11	20	Крыша спортивная	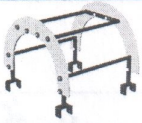	1

12	21	Крыша китайская		1
13	22	Лестница-трап	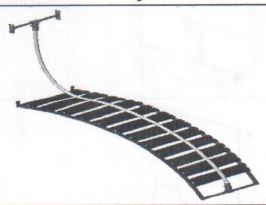	1
14	23	Шест-спираль	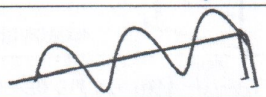	1
15	24	Скат винтовой		1
16,17	25	Рама Основание	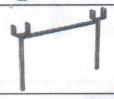	6
18	26	Пол переход	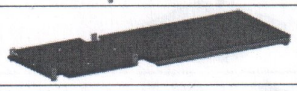	1
	27	Леер к горке		2
	28	Перекладина ограничитель2	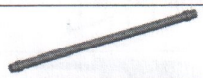	1
	29	Уголок	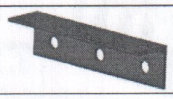	1
	14К	Болт 933 М10х50		2
	16К	Шайба 127 М10 гровер		2
	6К	Шайба 125 М10		2
	17К	Шайба 9021 М10		2
	10К	Колпачок под болт/гайку М8-10 d36мм		2
	10К	Колпачок под болт/гайку М8-10 d36мм		3
	15К	Болт 933 М12Х120		3
	18К	Гайка 934 М12		3
	19К	Болт 603 М6х70		8
	5К	Гайка 934 М6		8

	7К	Шайба 125 М6		8
	11К	Колпачок под болт/гайку М6 d27мм		8
19	30	Закладная	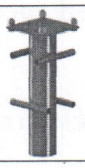	1

Места в упаковке	№ в инструкции	Крепежные элементы		
20	20К	Болт 603 М10х110		4
	1К	Болт 933 М10х120		54
	3К	Болт 933 М6х120		20
	4К	Гайка 934 М10		60
	5К	Гайка 934 М6		20
	12К	Заглушка 90х90 наружная		4
	11К	Колпачок под болт/гайку М6 d27мм		40
	10К	Колпачок под болт/гайку М8-10 d36мм		114
	7К	Шайба 125 М6		40
	6К	Шайба 125 М10		86
	8К	Шайба 125 М12		30
	9К	Шайба 127 М12 гровер		30
	39К	Саморез 4,8х50		4

6 Транспортировка и хранение

6.1 Транспортировка оборудования (комплектующих деталей) производится в упаковке производителя любым видом транспорта, обеспечивающий его сохранность.

6.2 До установки в рабочее положение элементы оборудования хранить в упаковке завода-изготовителя в закрытых сухих помещениях с естественной вентиляцией воздуха.

7 Гарантийные обязательства

Предприятие-изготовитель гарантирует соответствие оборудования **Игровой комплекс ТРИТОН со спорт-ядром КС**, заводской номер **249-20-2/1** требованиям 52169–2012, ГОСТ Р 52301-2013, ГОСТ Р 53102-2008, ГОСТ Р 55872-2013, ГОСТ Р 52168-2012 при соблюдении покупателем правил монтажа, эксплуатации, транспортирования и хранения.

Срок гарантии на изделие 12 месяцев со дня поставки изделия покупателю.

Производитель не несет ответственности за поломки и неисправности, обнаруженные в пределах гарантийного срока, если они произошли вследствие нарушении правил монтажа, транспортирования и хранения оборудования, нормального износа товара или его частей, неправильной его эксплуатацией. Допускается образование естественных трещин на брусе шириной не более 2 мм, за исключением мест склеивания частей бруса.

8 Рекламация

ООО «АКИБА» гарантирует:

Все компоненты и элементы игровых площадок производства ООО «АКИБА» изготовлены без производственных дефектов и дефектов материала.

ООО «АКИБА» дает гарантию на игровую и спортивную площадку собственного производства 12 месяцев со дня ее продажи при соблюдении следующих условий:

- Площадка монтировалась в строгом соответствии с инструкцией квалифицированными специалистами, о чем делается отметка в соответствующих документах за подписью Покупателя.
- В случае самостоятельного монтажа фирма изготовитель предоставляет гарантию только на комплектующие материалы.
- Гарантия не предоставляется в случае неквалифицированного монтажа площадки.
- Гарантия не распространяется на игровые площадки, используемые в коммерческих целях.
- Гарантия предоставляется только при правильной эксплуатации и своевременном уходе в соответствии с Правилами эксплуатации (п.8 паспорта изделия)
- наличие договора сервиса обслуживания.
- Гарантия не распространяется на сезонные поверхностные трещины, сучки, отверстия от сучков которые являются естественными характеристиками дерева и не являются конструктивными недостатками.
- Гарантия не распространяется на продукцию, повреждение которой вызвано: неправильной транспортировкой, самостоятельным ремонтом, внесением изменений в конструкцию, форс-мажорными обстоятельствами, а так же вследствие умышленных повреждений, нанесенных третьими лицами.
- Гарантия не распространяется на естественный износ лакокрасочного покрытия, а также загрязнения, потёртости и деформации, появившиеся после передачи оборудования Владельцу.

При наступлении гарантийного случая необходимо:
- Направить в адрес ООО «АКИБА» заявление deti_dv@akiba.ru;
- Предоставить документы, относящиеся к истории приобретения оборудования;
- Предоставить документы, подтверждающие квалифицированную установку оборудования, договор на обслуживание площадки, дефектную ведомость.

Срок рассмотрения заявления до 10 дней.

9 Сведения о хранении

Дата		Условия хранения изделия	Должность, фамилия, инициалы ответственного лица
Установки на хранение	Снятие с хранения		

10 Сведения о консервации и расконсервации при эксплуатации

Дата		Наименование организации, проводившей консервацию (расконсервацию)	Должность, фамилия, инициалы ответственного лица
консервации	расконсервации		

11 Учет неисправностей при эксплуатации

Дата отказ изделия, его составной части или элемента конструкции	Характер (внешнее проявление) неисправности	Время работы отказавшей составной части или элемента конструкции, ч.	Принятые меры по устранению неисправности (расход ЗИП, направление акта-рекламации)	Должность, инициалы, фамилия и подпись ответственного лица	Примечание

12 Учет технического обслуживания

Дата	Замечания по техническому состоянию	Наименование проведенных работ	Должность, фамилия, инициалы и подпись ответственного лица

13 Сведения о ремонте

Перечень типовых работ, выполняемых при текущем ремонте:

- повторить все операции, предусмотренные периодическим техническим обслуживанием;
- частично разобрать оборудование.
- детально разобрать узлы, подверженные наибольшему износу, которые не обеспечат надежной их работы до очередного по циклу ремонта;
- очистить и смазать (при необходимости) все оборудование и формы, детали разобранных узлов;
- отрегулировать подшипники;
- заменить изношенные и сломанные крепежные детали: болты, винты, гайки, штифты, шплинты и др., зачистить остальные крепежные детали;
- заменить изношенные детали, которые не смогут проработать до очередного планового ремонта;
- отремонтировать предохранительные и оградительные части устройства;
- проверить состояние пружин и при необходимости их заменить;
- заменить изношенные цепи, канаты;
- собрать отремонтированные узлы оборудования, проверить их работоспособность;
- выявить детали, требующие замены при следующем плановом ремонте;
- подкрашивание необходимых поверхностей;
- сдать оборудование в эксплуатацию.

Наименование составной части изделия или элемента конструкции	Основание для проведения ремонта	Дата		Время наработки до ремонта, ч	Наименование организации, проводившей ремонт	Должность, фамилия, инициалы и подпись ответственного лица
		Поставлено в ремонт	Выход из ремонта			

14 Правила безопасной эксплуатации игрового комплекса

14.1 Игровой комплекс используется на детских игровых площадках без постоянного наблюдения оперативным персоналом с соблюдением ГОСТ Р 52301-2013. В целях обеспечения безопасной эксплуатации оборудования эксплуатант (владелец) должен ежедневно проводить регулярный визуальный осмотр.

14.2 Если во время осмотра будут обнаружены какие-либо неполадки, то они должны быть немедленно устранены, а если это невозможно, то оборудование должно быть закрыто для детей.

14.3 На поверхности игровой площадки не должно быть посторонних предметов, острых элементов, выступов и травмирующих включений.

14.4 Материалы поверхности детской игровой площадки с низкими ударопоглощающими свойствами используют только вне области приземления.

14.5 Дети до 7-ми лет должны находиться на детской площадке под присмотром родителей, воспитателей или сопровождающих взрослых.

14.6 Перед использованием игрового оборудования необходимо убедиться в безопасности оборудования и в отсутствии в его зоне посторонних опасных предметов. Если во время осмотра будут обнаружены какие-то неполадки, то они должны быть немедленно устранены, а если это невозможно, то оборудование должно быть закрыто для детей.

14.7 На детской игровой площадке **ЗАПРЕЩАЕТСЯ:**

- Пользоваться детским игровым оборудованием лицам старше 14 лет и массой более 70 кг.
- Мусорить, курить и оставлять окурки, приносить и оставлять стеклянные бутылки.
- Выгуливать домашних животных (собак, кошек и др.)
- Использовать игровое оборудование не по назначению, а также пачкать или ломать оборудование.
- Находиться на горках/кататься с горок с покрытием ската из нержавеющей стали в обуви с металлическими подковами, шипами и т.п., на коньках, металлических санках и прочих предметах, способных испортить покрытие ската горок, а также привести к травматизму.

15 Инструкция по осмотру и проверке оборудования перед началом эксплуатации

Перед началом эксплуатации детского игрового оборудования проводят визуальный осмотр, а именно проверяют

- - устойчивость и прочность конструкции (несущих стоек);
- - проверка на наличие трещин, острых краев или других повреждений;
- - чистота вокруг игрового комплекса (разбитое стекло представляет большую опасность) и гладкость защищающих поверхностей;
- - полноту засыпки сыпучих средств безопасности (песка, гравия, коры, древесных щепок) и их выравнивание. Если уровень ниже 10 см отмеченной поверхности, он должен быть заполнен.

В начальный период эксплуатации требуется проверка узлов крепления и подтяжка болтовых соединений в случае их расшатывания.
ВНИМАНИЕ!!!
Эксплуатация разрешается только после достижения бетоном необходимой прочности.

16 Рекомендуемый тип покрытия

Под оборудованием игровой площадки с высотой свободного падения более 600 мм должно быть ударопоглощающее покрытие по всей области приземления. При высоте свободного падения менее 600 мм в отдельных местах устраивают ударопоглощающее покрытие из дерна.

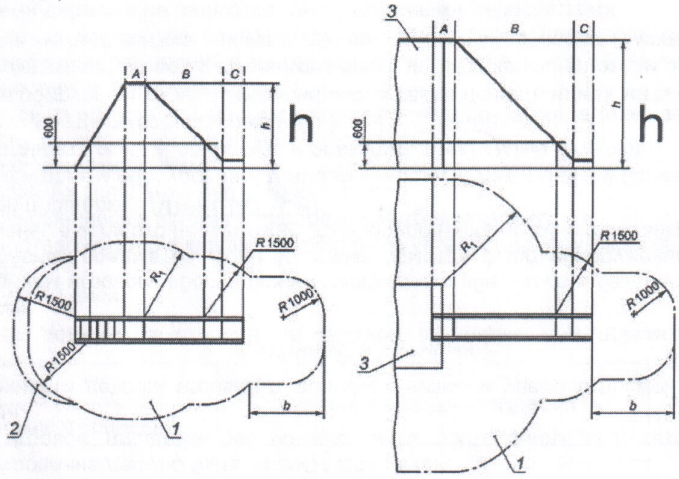

h- Высота свободного падения

Высота свободного падения (расстояние по вертикали от опорной поверхности оборудования, с которой может упасть ребёнок, до зоны приземления):

- для площадки h 1,0м – 1000мм
- для площадки h 1,5м – 1500мм
- для площадки h 0,6м – 600мм

Рекомендуемые типы покрытий поверхности детской игровой площадки см. в таблице ниже.
Пример покрытий поверхности игровой площадки:

Наименование материала	Разрешенный размер частиц	Минимальная толщина[1]	Критическая высота падения
Рыхлая почва, торф	-	-	< 1000
Древесная кора	20-80	200	< 2000
		300	< 3000
Древесная стружка	5-30	200	< 2000
		300	< 3000
Песок[2]	0,2-2	200	< 2000
		300	< 3000
Гравий[2]	2-8	200	< 2000
		300	< 3000
Синтетические покрытия (резиновая плитка, маты, монолитное резиновое покрытие)	-	В соответствии с испытаниями по критерию HIC ГОСТ Р ЕН 1177	

[1] Для сыпучих материалов толщину слоя необходимо увеличить на 100 мм для компенсации вытеснения материала при эксплуатации покрытия.

[2] Песок/гравий не должен содержать загрязнений или частиц глины.

Покрытие площадки не входит в стоимость изделия.

17 Инструкция по осмотру, обслуживанию и ремонту оборудования.

Оборудование и его элементы осматривают и обслуживают в соответствии с нижеописанной инструкцией, с периодичностью установленной ниже. Контроль за техническим состоянием оборудования и контроль соответствия требованиям безопасности, техническое обслуживание и ремонт осуществляет эксплуатант (владелец).
Результаты контроля за техническим состоянием оборудования и контроля соответствия требованиям безопасности, технического обслуживания и ремонта регистрируют в соответствующих таблицах данного паспорта оборудования, который хранится у эксплуатанта (владельца).
17.1 Регулярный визуальный осмотр проводится ежедневно, он позволяет обнаружить очевидные неисправности и посторонние предметы, представляющие опасности, вызванные пользованием оборудования, климатическими условиями, актами вандализма.
Мероприятия по регулярному обслуживанию оборудования включают:
- проверку и подтягивание узлов крепления;

– обновление окраски оборудования;
– обслуживание ударопоглощающих покрытий;
– смазку подшипников;
– нанесение на оборудование маркировок, обозначающих требуемый уровень ударопоглощающих покрытий из сыпучих материалов;
– обеспечение чистоты оборудования и покрытий (удаление битого стекла, обломков и загрязнителей);
– восстановление ударопоглощающих покрытий из сыпучих материалов и корректировку их уровня;
– обслуживание пространства зон безопасности.

17.2 Функциональный осмотр оборудования необходимо проводить один раз в три месяца.

В процессе функционального осмотра определяют:
– чистоту и внешний вид поверхности игровой площадки и оборудования;
– соблюдение расстояний от частей оборудования до поверхности игровой площадки;
– наличие выступающих частей фундаментов;
– наличие дефектов/неисправностей элементов оборудования;
– отсутствие деталей оборудования;
– чрезмерный износ подвижных частей оборудования и скатов горок;
– структурную целостность оборудования.

Примеры неисправностей при визуальном осмотре смотреть в ГОСТ 52301-2013.

17.3 Ежегодный основной осмотр оборудования проводят с периодичностью один раз в 12 месяцев. Ежегодный основной осмотр проводит компетентный персонал.

В ходе ежегодного основного осмотра определяют:
– наличие гниения деревянных элементов;
– наличие коррозии металлических элементов;
– влияние выполненных ремонтных работ на безопасность оборудования.

При обнаружении в процессе осмотра оборудования дефектов, влияющих на безопасность оборудования, дефекты немедленно устраняют. Если это невозможно, то принимают меры, обеспечивающие невозможность пользоваться оборудованием, либо оборудование демонтируют и удаляют с игровой площадки.

После удаления оборудования оставшийся в земле фундамент также удаляют или огораживают и закрывают сверху так, чтобы участок игровой площадки был безопасным.

Кроме того в процессе эксплуатации оборудования со временем возникает потребность в проведении ремонтных работ – это:
– замену крепежных деталей;
– сварку;
– замену частей оборудования.

Для обеспечения безопасности оборудования внесение изменений в конструкцию оборудования или его элементов допускается только после консультаций и письменного согласования с изготовителем оборудования.

По истечению назначенного срока службы эксплуатация оборудования должна быть прекращена независимо от технического состояния оборудования.

18 Сведения об утилизации оборудования

18.1 Перед отправкой оборудования на утилизацию необходимо:
– демонтировать оборудование;
– разобрать оборудование. Разбор осуществляется в последовательности, обратной сборки;
– рассортировать детали по видам материалов, применённых для изготовления.

18.2 Утилизацию демонтированных деталей осуществлять в соответствие с требованием действующего законодательством РФ или законодательством страны нахождения эксплуататора оборудования.

19 Особые отметки

Возможны расхождения между описанием, изображением и фактическим исполнением.

ВНИМАНИЕ! Производитель оставляет за собой право без предварительного уведомления изменять конструктивные элементы, комплектующие части изделия, не влияя при этом на потребительские свойства изделия или улучшая их, а также, не нарушая изменения, принятые на территории страны производителя качества и нормы законодательства.

Это может повлечь за собой изменение веса и габаритов изделия.

20 Инструкция по монтажу

20.1 Монтаж может проводиться предприятием-изготовителем или другими юридическими и физическими лицами, располагающими необходимой для этого материально-технической базой и квалификацией.

20.2 Установка производится на ровной площадке, свободной от насаждений. Размер площадки не менее 8610 х 8190 мм.

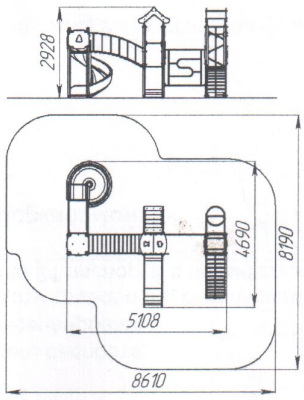

Зона падения

20.3 Перед началом монтажа необходимо:
- изучить документацию;
- проверить комплектность согласно разделу 5 настоящего паспорта;
- законсервированные поверхности должны быть расконсервированы;
- при проведении монтажных работ необходимо соблюдать требования безопасности.

20.4 Сборка производится согласно инструкции в разделе 21 паспорта с применением слесарного инструмента.

21 Сборка и монтаж

Требуемый инструмент:
- ключ-трещотка 3/8" – 2 шт,
- торцевая головка короткая на 17 3/8" – 2 шт,
- торцевая головка на 10 3/8" – 2 шт,
- отвертка плоская

Использование крепежей

Все болты (кроме болтов с полукруглой головкой) и гайки должны быть затянуты через Колпачок под болт/гайку М8-10 d36мм (10К) и Колпачок под болт гайку М6 d27мм (11К).

Под все Гайка М10 (4К) подложить Шайба М10 (6К). Под все Гайка М6 (5К) подложить Шайба М6 (7К). Под головку Болт М10х120 (1К), которые соединяют элементы только к брусу (лестница, скат и др.) необходимо подложить Шайба М12 (8К) и Шайба М12 гровер (9К), иначе колпачок не заглушится. Под головку Болт М10х120 (1К), соединяющих крыши и рамы монтажные, необходимо подложить Шайба М10 (6К). Под головки Болт М6х120 (3К) подложить Шайба М6 (7К).

Болт М6х120 (3К) используются для крепления леера. Окончательную затяжку крепёжных элементов необходимо проводить после установки изделия и выравнивания.

Колпачки заглушить после окончательной обтяжки крепежных элементов.

На брус без крыш надеть Заглушка 90х90 наружная (12К) и прикрутить Саморез 4,8х50 (39К).

Перед началом монтажа необходимо прикрутить закладные детали к лестницам и скату.

Если комплекс устанавливается на твёрдую поверхность (бетон, скальный грунт и т.п.), то возможно закрепить его после проведения сборки к забитым в грунт арматурным штырям с помощью сварки.

После установки снять защитную пленку со ската.

КОМПЛЕКТАЦИЯ И СБОРКА ЛЕСТНИЦА 1,0м (13)

1. Леер (2шт.)

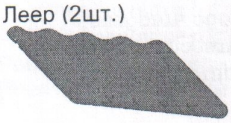

2. Ступенька 3отв. (2шт)

3. Ступенька 5 отв. (4шт)

4. Ребро (4шт)

5. Уголок (20шт)

6. Кронштейн (2шт)

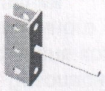

7. Жесткость ступенька (1шт)

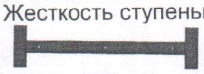

8. Основание закладная (1шт)

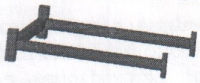

9. Декор (4 шт)

10.Крепежи:

Болт М10х50 (4шт), Болт М10х80 (8шт), Болт М8х40 (16шт), Болт М8х35 (16шт), Болт М6х70 (6шт), Болт М6х30 (8шт), Гайка М10 (12шт), Гайка М8 (32шт), Гайка М6 (14шт), Шайба 127 М10 (12шт), Шайба 127 М8 (32 шт), Шайба 127 М6 (14шт), Шайба125 М10 (16шт), Шайба125 М8 (32шт), Шайба125 М6 (14шт), Колпачок М8-10 (48шт), Колпачок М6 (14шт), Шуруп 30 (8шт)

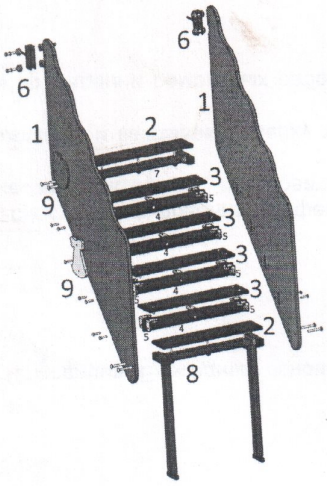

Сборку следует начать с установки ребра (4) в пазы лееров (1). После установки ребра необходимо вставить между леерами и наживить детали Жесткость ступенька (7) и Основание закладная (8) болтами М10х80, гайками М10 через колпачки М10 и шайбы М10.

Для крепления Болтов М8 использовать Гайка М8 и Шайба М8. Для крепления Болтов М10 использовать Гайка М10 и Шайба М10.

Далее установить ступеньку 5отв. (3),соединив ее с леерами (1) и ребрами (4) с помощью уголков (5). Уголки к леерам прикрутить болтами М8х40, ступеньку к уголкам болтами М8х35 уголок соединяющий ребро и ступеньку соединить болтами М6х30. После этого прикрутить ступеньки 3отв.(2) к Жесткость ступенька (7) и Основание закладная (8) болтами М6х70. Все гайки закрутить через Колпачки подходящего размера, под гайки подложить шайбы. Кронштейн (6) соединить с Леером (1) с помощью болтов М10х50, под болты подложить шайбы М10.

Болты обтянуть после окончательной сборки и выравнивания лестницы. Колпачки заглушить после окончательного обтягивания всех болтов. После окончательной обтяжки прикрутить Шурупами Декор (9) по 1шт на каждый леер с лицевой стороны.

КОМПЛЕКТАЦИЯ И СБОРКА КРЫША СПОРТИВНАЯ (20)

1.Боковина (4шт), 2.Рамка (1шт), 3.Стойка (2шт)

Крепежи: Болт М10х50 (8шт), Гайка 985 М10 (16шт), Шайба М10 (16шт), Колпачок М10 (16шт).

Произвести сборку (см. рисунок). Болты обтянуть после окончательной сборки и выравнивания крыши. Колпачки заглушить после окончательного обтягивания всех болтов.

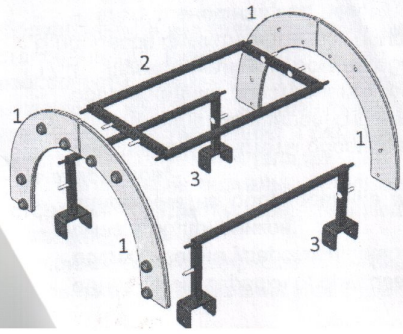

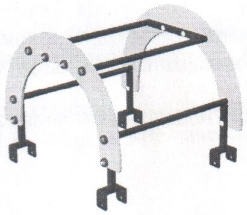

КОМПЛЕКТАЦИЯ И СБОРКА КРЫША КИТАЙСКАЯ (21)

1. Рама нога (2шт.) 2. Конёк (2шт.) 3. Настил (2шт.) 4. Уголок (4шт)

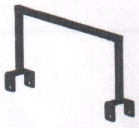

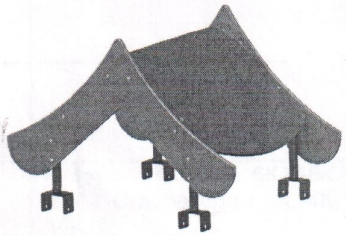

5. Болт М6х50 (8шт), Болт М6х30 (16шт), Гайка М6 (24шт), Колпачок М6 (24шт)

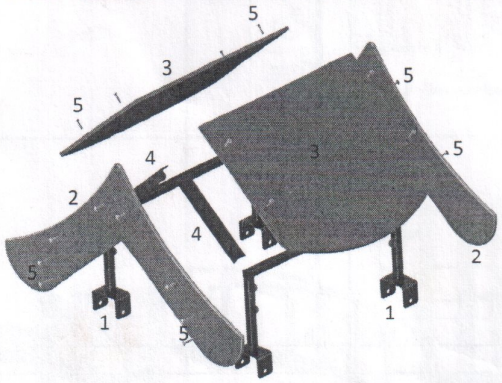

Сборку следует начать с соединения между собой конька (2) и настила (3) с помощью уголков (4) и болтов М6х30 (5). После этого рамы (1) прикрутить к конькам (2) Болтами М6х50 (5). Болты обтянуть после окончательной сборки и выравнивания крыши. Колпачки заглушить после окончательного обтягивания всех болтов.

п.1

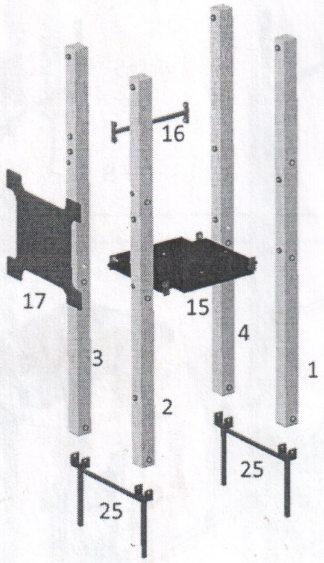

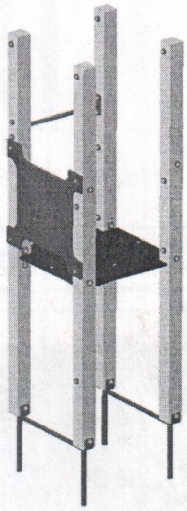

Наименование	Рисунок	Крепеж
Леер (крест, щит)	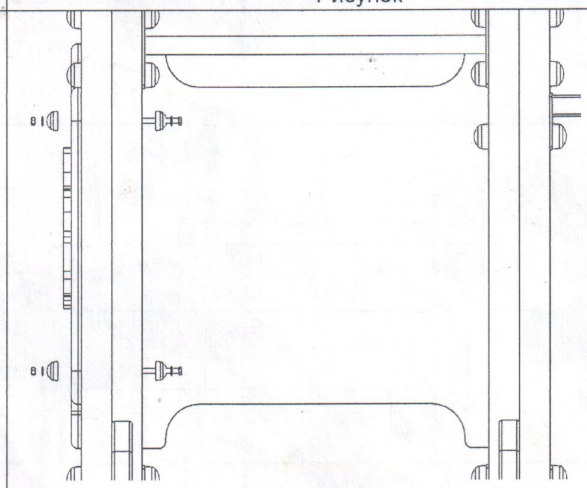	3К, 11К, 5К, 7К

Закладная основание	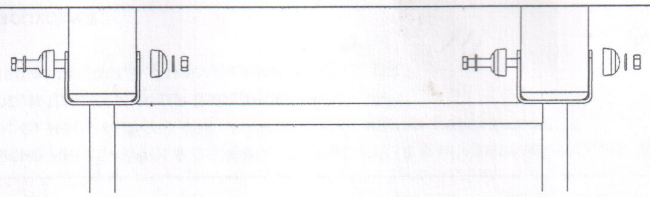	1К, 4К, 10К, 6К
Пол 600х600	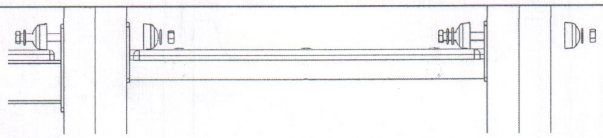	К брусу 14К, 10К, 6К, 16К, 17К / С переходом 1К, 4К, 10К, 6К
Перекладина ограничитель скат к брусу	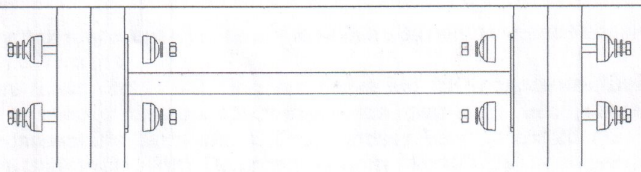	1К, 4К, 10К, 6К, 8К, 9К

п.2

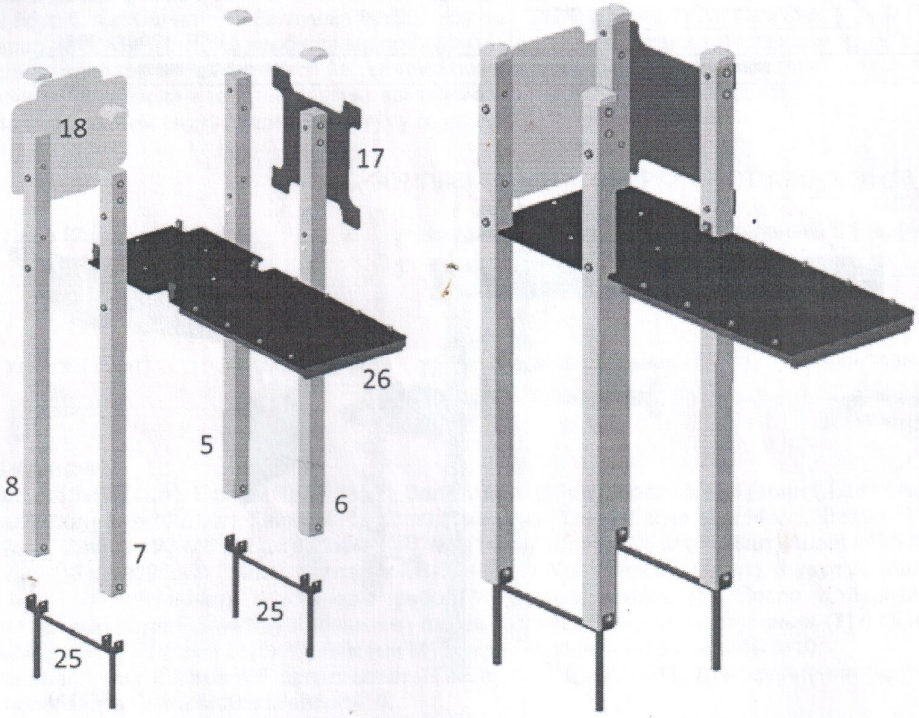

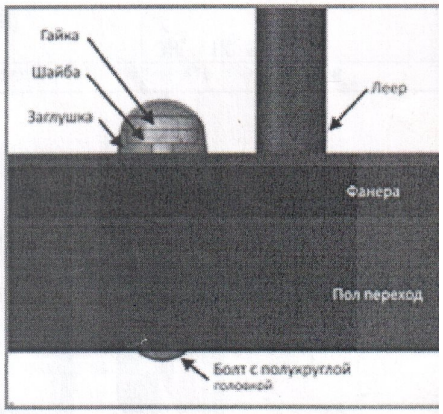

Наименование	Рисунок	Крепеж
Леер крест (щит)	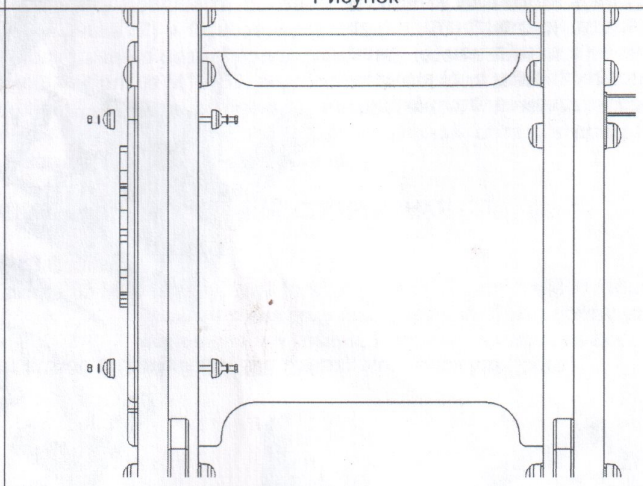	3К, 11К, 5К, 7К

Закладная основание	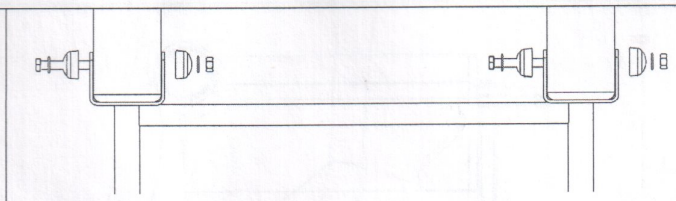	1К, 4К, 10К, 6К
Пол к винтовой горке	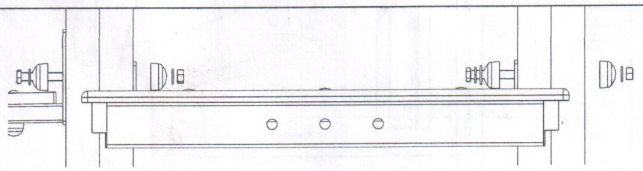	К брусу 14К, 10К, 6К, 16К, 17К / С переходом 1К, 4К, 10К, 6К

п.3

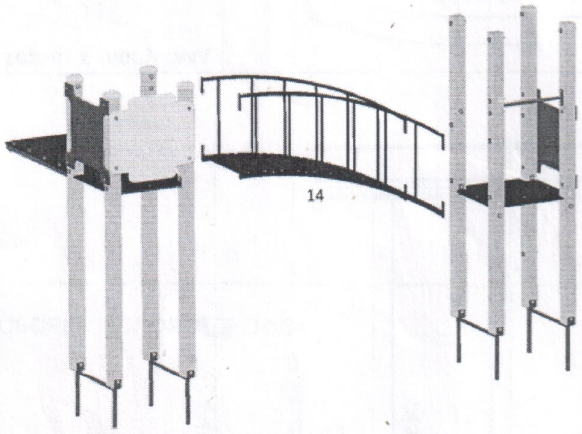

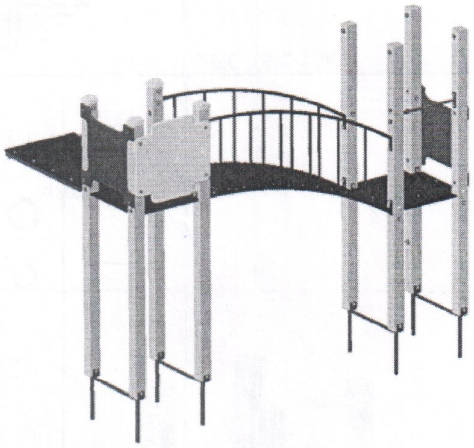

Наименование	Рисунок	Крепеж
Переход разноуровневый	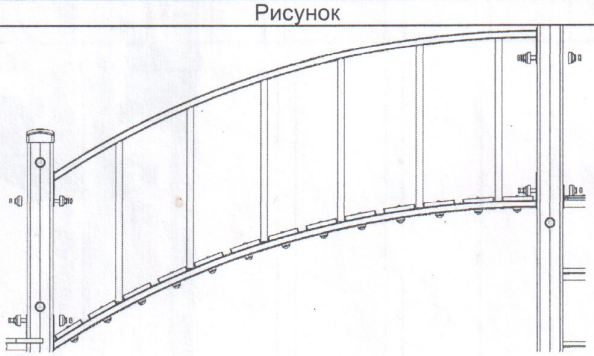	К брусу 14К, 10К, 6К, 16К, 17К / С полом 1К, 4К, 10К, 6К 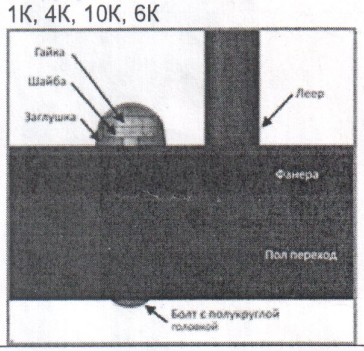

п.4

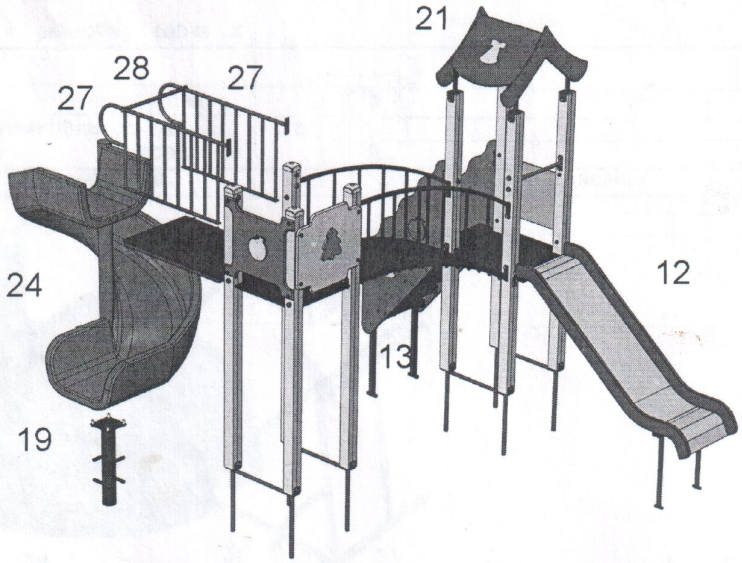

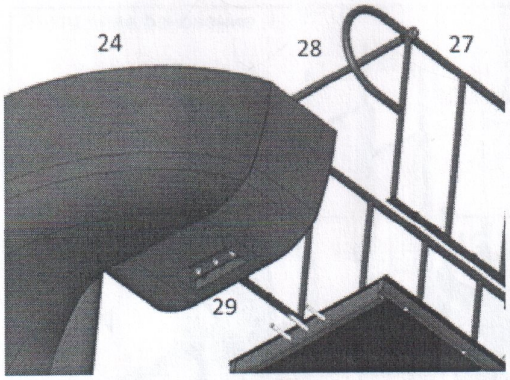

Наименование	Рисунок	Крепеж
Тритон перемычка ограничитель	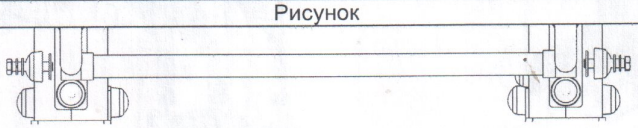	14К, 10К, 6К, 16К, 17К
Леер к винтовой горке к брусу	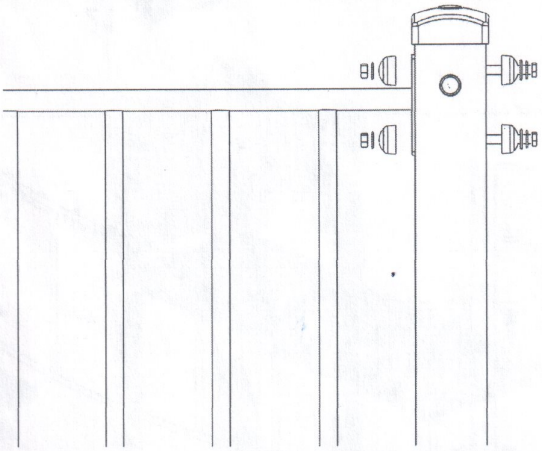	1К, 4К, 10К, 6К, 8К, 9К
Леер к винтовой горке к полу	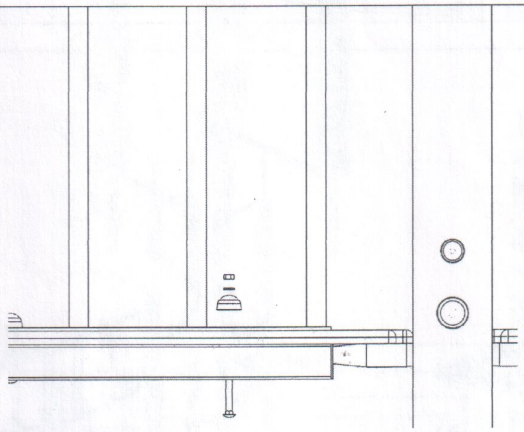	19К, 11К, 5К, 7К
Винтовая горка к полу вид снизу	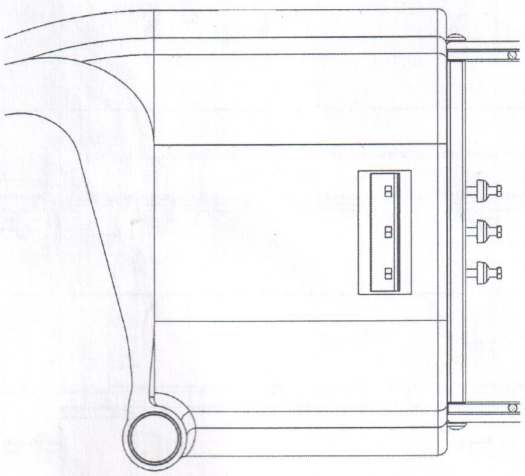	29К, 18К, 10К

Винтовая горка к закладной	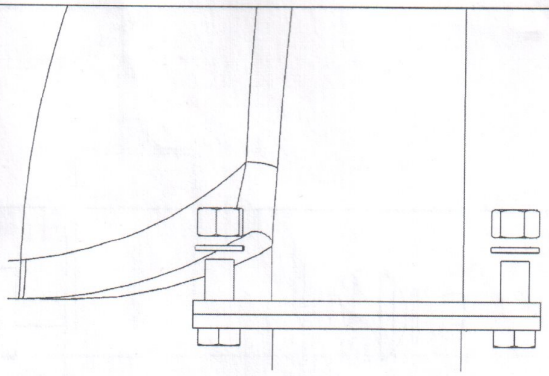	32К, 31К
Крыши любые	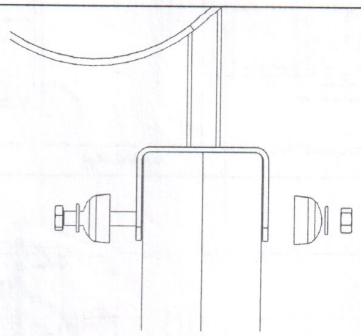	1К, 4К, 10К, 6К

п.5 СБОРКА «СПОРТЯДРО КС»

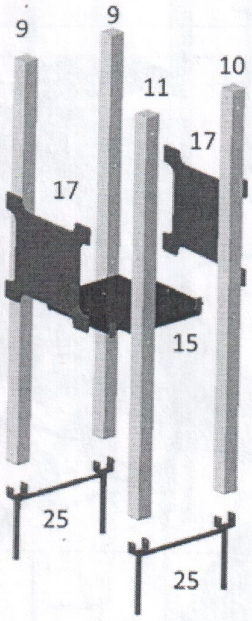

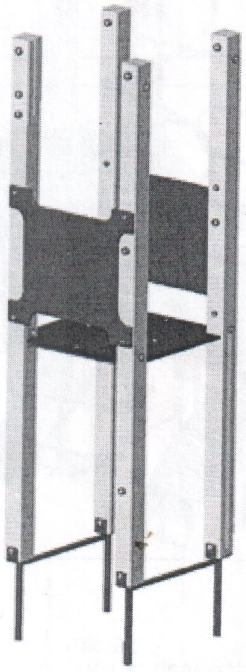

Наименование	Рисунок	Крепеж
Закладная основание	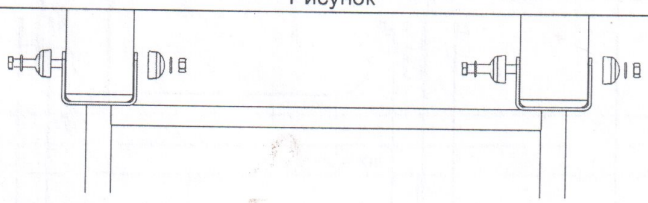	1К, 4К, 10К, 6К

Леер (крест, щит)	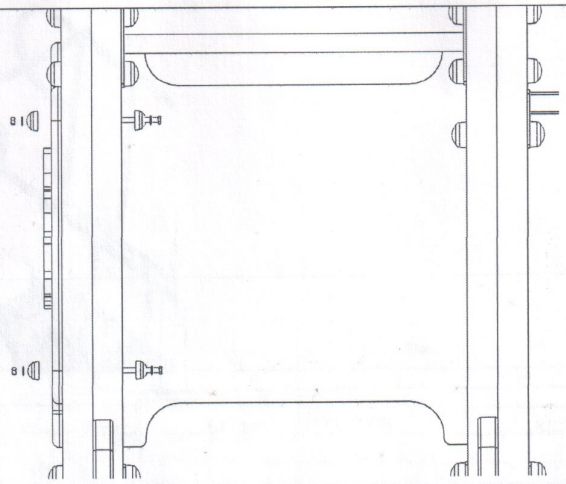	3К, 11К, 5К, 7К
Пол 600х600	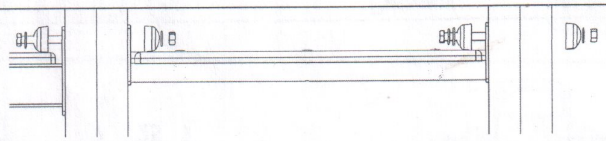	К брусу 14К, 10К, 6К, 16К, 17К / С переходом 1К, 4К, 10К, 6К

п.6

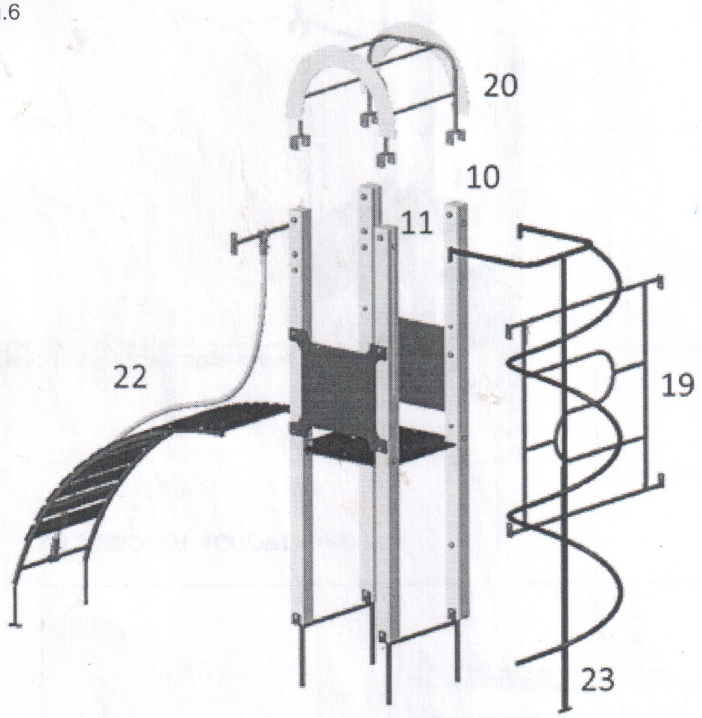

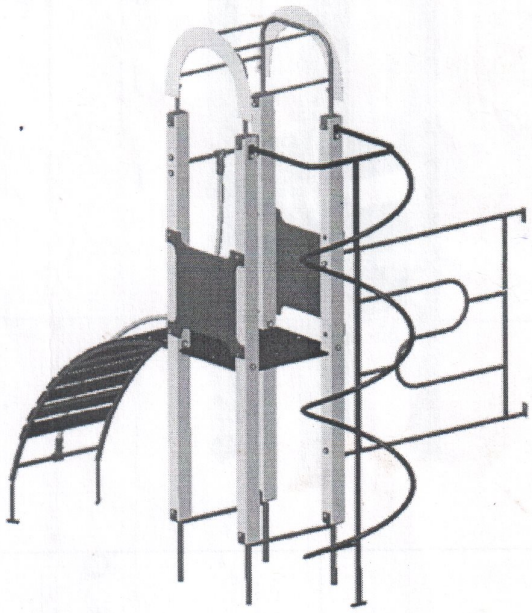

Наименование	Рисунок	Крепеж
Форма для лазания, шест-спираль, шест-змейка, рукоход айсберг-плюс, скат 0,6м, скат 1,0м, скат 1,5м, преграда для перелезания, преграда для перелезания мини к брусу, лестница 1,5м	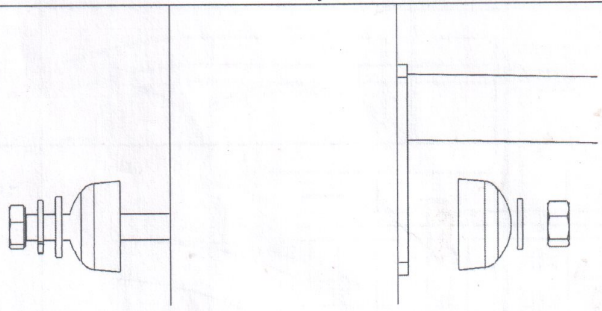	1К, 4К, 10К, 6К, 8К, 9К

Крыши любые	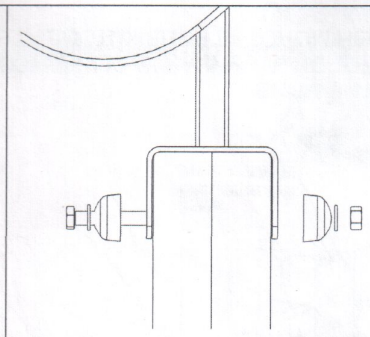	1К, 4К, 10К, 6К
Лестница-трап с полом 600х600 через брус	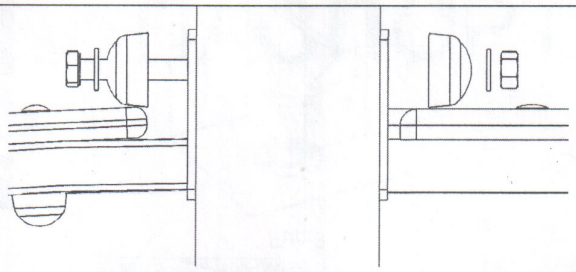	1К, 4К, 10К, 6К
Перекладина лестница-трап	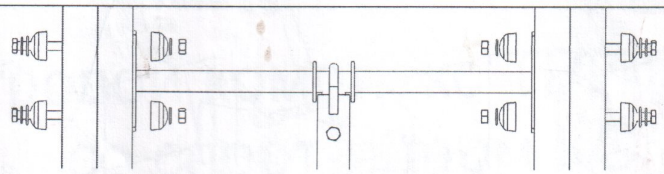	1К, 4К, 10К, 6К, 8К, 9К

п.7

Наименование	Рисунок	Крепеж
Форма для лазания, шест-спираль, шест-змейка, рукоход айсберг-плюс, скат 0,6м, скат 1,0м, скат 1,5м, преграда для перелезания, преграда для перелезания мини к брусу, лестница 1,5м	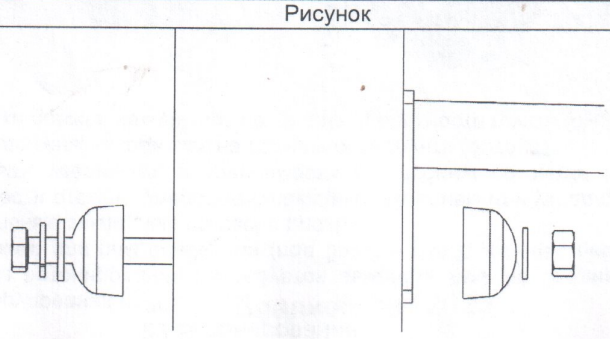	1К, 4К, 10К, 6К, 8К, 9К

22 Бетонирование

Разметить площадку под установку оборудования (п.20).

При установке комплекса посредством бетонирования потребуется выкопать ямы необходимого размера (см. рис. 1) и произвести бетонирование согласно схем: для рам основания (под брус) – рис.2, для лестницы h-0,6м и лестницы 1,0м – рис.3, для горки винтовой – рис.6, остальные закладные согласно рис.4.

После установки оборудования произвести отсыпку ударопоглощающим покрытием или укладку резинового покрытия (п.16). Глубина ям бетонирования может быть увеличена, в зависимости от глубины покрытия и условий грунта, при этом горизонтальные трубы монтажных рам должны находиться на поверхности грунта (бетона).

Нижний край ската горки после установки должен находиться на уровне поверхности грунта (см. рис. 5).

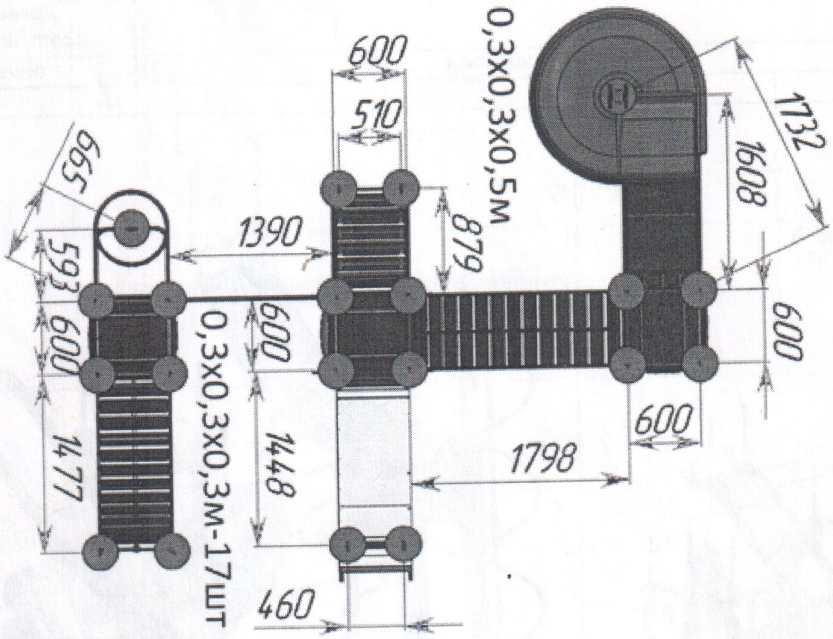

Рис.1

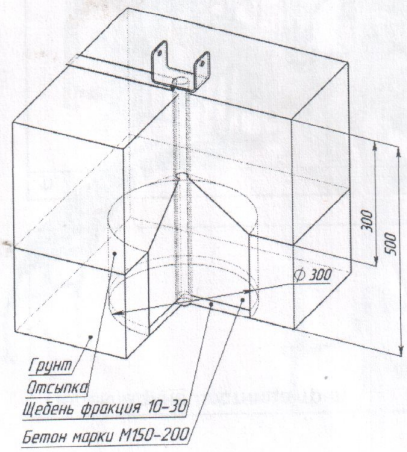

Рис.2

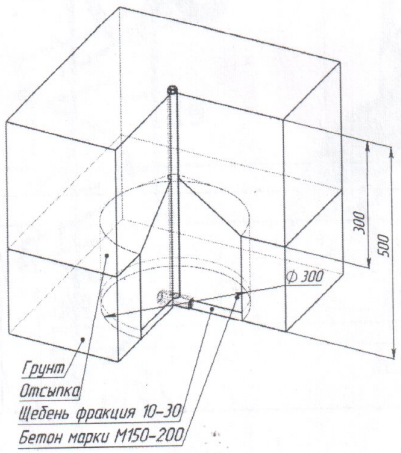

Рис.3

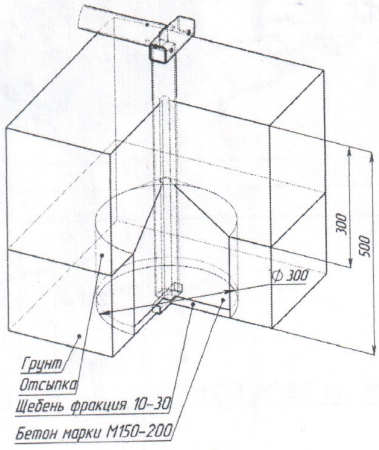

Рис.4

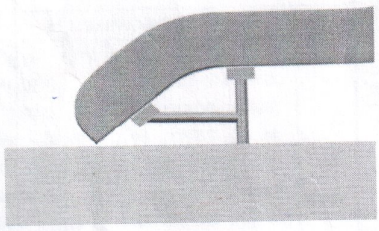

Рис.5

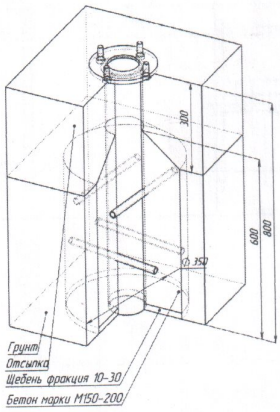

Рис.6

ВНИМАНИЕ!!!
НЕОБХОДИМО ОГРАНИЧИТЬ ИСПОЛЬЗОВАНИЕ ОБОРУДОВАНИЯ
ДО МОМЕНТА ДОСТИЖЕНИЯ БЕТОНОМ НЕОБХОДИМОЙ ПРОЧНОСТИ!!!